Galletti
www.galletti

ventilconvettori **FLAT**

FLAT di Galletti rappresenta la nuova generazione dei ventilconvettori ed è stato progettato con l'obiettivo di offrire prestazioni e design ai vertici della sua categoria.

FLAT significa innovazione anche in termini progettuali, per garantire prestazioni sonore di assoluta eccellenza con il vantaggio di un design esclusivo che ben si abbina sia all'utilizzo residenziale sia a quello commerciale.

La concezione costruttiva permette di unificare i modelli per installazione verticale a quelli per installazione orizzontale: 2 versioni consentono di installare **FLAT** a pavimento, parete e soffitto.

L'unicità di **FLAT** parte dall'utilizzo di materiali di altissima qualità che contribuiscono alla eccezionale robustezza del prodotto, unitamente alla garanzia di rendimenti costanti nel tempo.

> **MOBILE DI COPERTURA DI DESIGN**
Colore RAL9010
Pannello frontale in lamiera di acciaio.
Fiancate, griglia superiore e portelle laterali realizzate in ABS stabilizzato agli UV per mantenere il colore inalterato nel tempo.
La griglia superiore è costituita da un flap ed alette orientabili.
Il flap è dotato di microinterruttore che interrompe il funzionamento dell'unità quando viene posto in posizione di chiusura.
Le portelle laterali danno accesso al pannello comando ed al vano attacchi idraulici. L'apertura delle portelle può essere bloccata da viti.

> **UNITÀ BASE**
In lamiera di acciaio zincato di adeguato spessore, coibentata con pannelli autoestinguenti di classe 1.
Entrambe le versioni costruttive sono predisposte sia per installazione verticale sia orizzontale grazie al doppio sistema di raccolta e scarico condensa.

> **BATTERIE DI SCAMBIO TERMICO**
Ad alta efficienza, in tubo di rame ed alette in alluminio bloccate ai tubi mediante espansione meccanica è corredata di collettori in ottone e valvola di sfiato.
La batteria, normalmente montata con attacchi a sinistra, può essere ruotata di 180°.
Su rchiesta è possibile installare una batteria addizionale, da collegare al circuito di riscaldamento, per l'inserimento di FLAT in impianti a 4 tubi.

> **GRUPPO DI VENTILAZIONE**
Grazie al nuovo gruppo motoventilante FLAT si pone ai vertici della categoria dei terminali per impianti di climatizzazione per silenziosità.
FLAT utilizza 1 o 2 ventilatori centrifughi a doppia aspirazione, bilanciati staticamente e dinamicamente,con pale sfalsate a profilo alare realizzati in ABS antistatico. I ventilatori sono alloggiati in una coclea in ABS a bassa rumorosità, dal profilo compatto ad alta efficienza.
Il motore elettrico è direttamente accoppiato ai ventilatori, a 3 velocità, con condensatore permanentemente inserito e protezione termica degli avvolgimenti, alloggiato su supporti antivibranti.
A richiesta sono disponibili motori a 6 velocità.

> **FILTRO ARIA**
Rigenerabile in polipropilene a nido d'ape, montato su telaio in lamiera zincata con rete di protezione, facilmente estraibile per le operazioni di manutenzione. Il filtro può essere bloccato all'unità mediante viti.
Nella versione "**U**" i filtri aria sono inseriti nella griglia di aspirazione posta sul pannello frontale del mobile di copertura.

> **PANNELLI COMANDO**
Disponibili in accessorio, per il controllo e regolazione della temperatura mediante sistema a microprocessore, che adegua automaticamente il funzionamento del ventilconvettore al variare delle condizioni ambiente.

FLAT è integrabile alle reti **ERGO** di gestione per impianti di climatizzazione.

Bioxigen

L'innovativo sistema **BIOXIGEN**, applicabile su tutte le unità, garantisce elevati standard di qualità e purificazione dell'aria ambiente e del ventilconvettore stesso.

FLAT > ACCESSORI

> PANNELLI DI COMANDO

- **CB**: Commutatore di velocità, a bordo macchina.
- **MYCOMFORT BASE**: Comando a microprocessore per installazione a parete GALLETTI modello MYCOMFORT BASE
- **MYCOMFORT MEDIUM:** Comando a microprocessore per installazione a parete GALLETTI modello MYCOMFORT MEDIUM
- **MYCOMFORT LARGE**: Comando a microprocessore per installazione a parete GALLETTI modello MYCOMFORT LARGE
- **MCSWE** Sonda temperatura acqua per comandi a microprocessore MYCOMFORT BASE, MYCOMFORT MEDIUM e MYCOMFORT LARGE
- **LED503** Comando a microprocessore per installazione a parete
- **KP** Interfaccia di potenza per il collegamento in parallelo fino a 4 ventilconvettori ad un unico comando
- **CD** Commutatore di velocità ad incasso a parete
- **CDE** Commutatore di velocità a parete

MYCOMFORT

LED503

> VALVOLE MOTORIZZATE

- **VK** Valvola a 2 o 3 vie con motore elettro-termico ON/OFF e kit idraulico di montaggio per batteria standard
- **VKDF** Valvola a 2 o 3 vie con motore elettro-termico ON/OFF e kit idraulico di montaggio per batteria DF
- **BV** Bacinella ausiliaria di raccolta condensa per ventilconvettori ad installazione verticale
- **BH** Bacinella ausiliaria di raccolta condensa per ventilconvettori ad installazione orizzontale

> BATTERIE ADDIZIONALI

- **DF** Batteria addizionale ad 1 rango per impianti a 4 tubi (circuito acqua calda)

> ZOCCOLI E CHIUSURE

- **Z** Coppia di zoccoli di sostegno e copertura
- **PV** Pannello posteriore verniciato per ventilconvettori ad installazione verticale con mobile
- **PH** Pannello posteriore verniciato per ventilconvettori ad installazione orizzontale con mobile

> BIOXIGEN

Bioxigen è un innovativo sistema di ionizzazione dell'aria che ha come effetto la rigenerazione e la sanificazione dell'aria stessa ed è in grado di abbattere, attraverso un processo di ossido-riduzione, germi, batteri, spore, pollini e muffe, ma anche di mitigare la presenza di sostanze e composti inquinanti presenti nell'aria e dannosi per la salute.

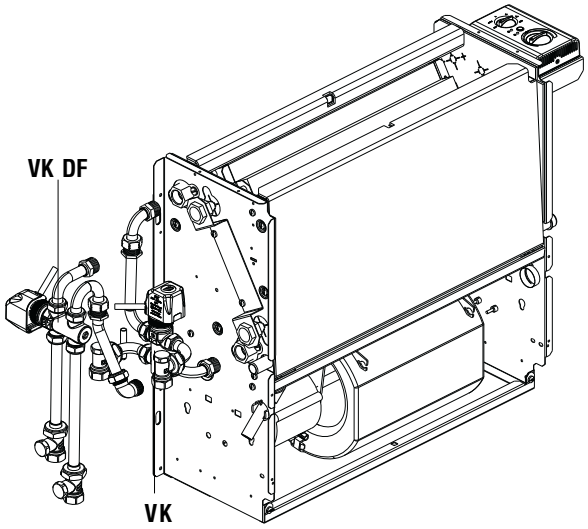

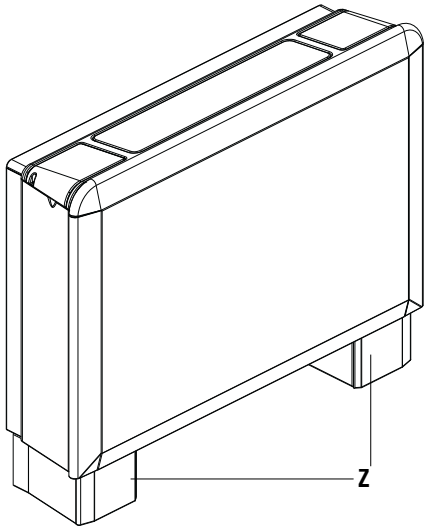

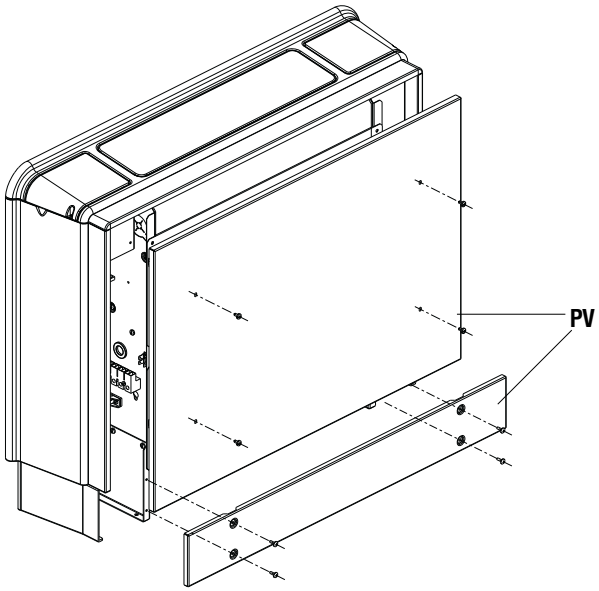

FLAT >DIMENSIONI

DIMENSIONI DI INGOMBRO VENTILCONVETTORI CENTRIFUGHI FLAT

> FLAT L

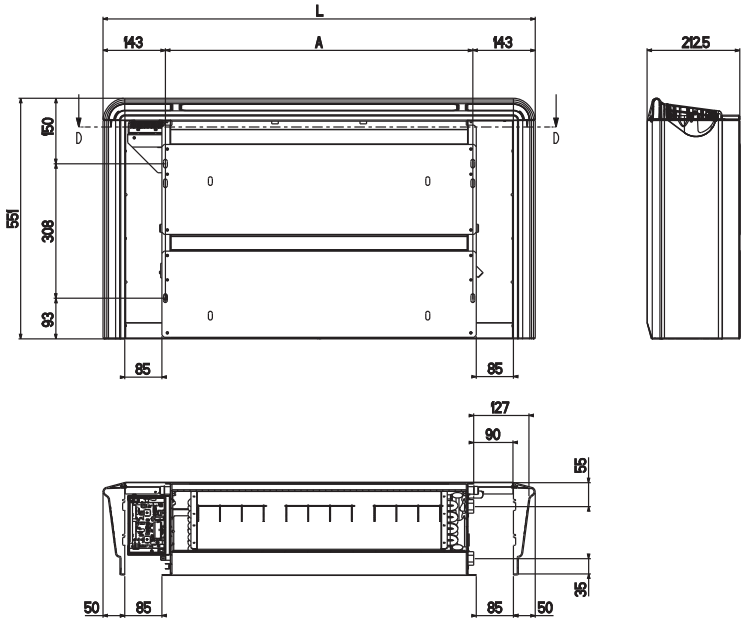

> FLAT U

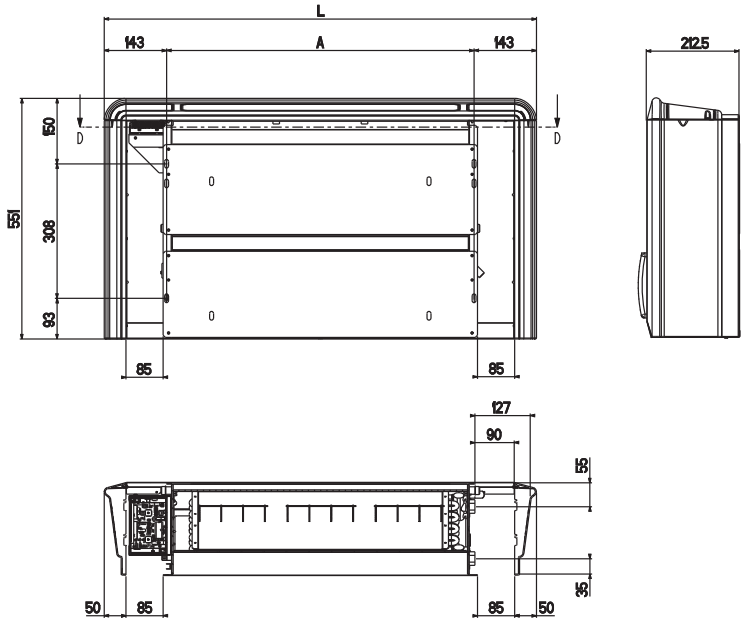

> ATTACCHI IDRAULICI BATTERIA DF

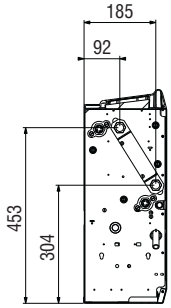

FLAT		10	20	30	40	50	60	70
A	mm	534	534	704	704	874	874	874
L	mm	820	820	990	990	1160	1160	1160
Diametro attacchi idraulici	pollici femmina gas	1/2”	1/2”	1/2”	1/2”	1/2”	1/2”	1/2”
Diametro scarico condensa installazione verticale	mm	16	16	16	16	16	16	16
Diametro scarico condensa installazione orizzontale	mm	17	17	17	17	17	17	17
Peso netto versione L	kg	17,5	17,5	21,5	21,5	24	24	24
Peso netto versione U	kg	18,5	18,5	23	23	25,5	25,5	25,5

FLAT > INFO TECNICHE

DATI TECNICI NOMINALI MODELLI A 2 TUBI									
FLAT			**10**	**20**	**30**	**40**	**50**	**60**	**70**
Resa totale raffreddamento 1	v.max	kW	1,93	2,27	2,71	2,92	3,32	4,16	4,46
Resa sensibile raffreddamento 1	v.max	kW	1,40	1,72	2,09	2,26	2,60	3,37	3,70
Portata acqua		l/h	330	390	465	501	569	714	765
Perdite di carico		kPa	10	13	7	10	6	8	11
Resa riscaldamento 2	v.max	kW	2,31	2,85	3,27	3,48	4,03	5,47	5,87
Portata acqua		l/h	332	389	465	501	570	714	765
Perdita di carico		kPa	8	12	6	8	5	7	10
Contenuto acqua batteria		dm^3	0,78	0,78	1,07	1,07	1,36	1,36	1,36
Attacchi idraulici		pollici	1/2"	1/2"	1/2"	1/2"	1/2"	1/2"	1/2"
Portata aria	v.max	m^3/h	305	378	467	520	593	800	911
	v.med	m^3/h	226	284	344	407	466	552	659
	v.min	m^3/h	197	216	240	283	370	406	482
Tensione di alimentazione		V/ph/Hz	230 / 1 / 50						
Corrente massima assorbita	v.max	A	0,17	0,21	0,26	0,27	0,33	0,42	0,43
Massima potenza assorbita	v.max	W	38	47	59	61	67	95	99
Potenza sonora 4	v.max	dB(A)	44	50	44	48	50	56	58
	v.med	dB(A)	36	44	38	42	42	48	51
	v.min	dB(A)	32	38	28	33	36	42	43

DATI TECNICI NOMINALI MODELLI A 4 TUBI									
FLAT DF			**10**	**20**	**30**	**40**	**50**	**60**	**70**
Resa totale raffreddamento 1	(v.max)	kW	1,79	2,09	2,57	2,75	3,12	3,90	4,18
Resa sensibile raffreddamento 1	(v.max)	kW	1,31	1,60	1,99	2,14	2,47	3,19	3,50
Portata acqua		l/h	307	359	440	472	535	668	717
Perdite di carico		kPa	9	12	7	9	6	7	9
Resa riscaldamento 3	(v.max)	kW	2,01	2,24	2,95	3,11	3,84	4,47	4,77
Portata acqua		l/h	176	197	259	273	337	392	418
Perdita di carico		kPa	6	7	15	17	4	5	6
Contenuto acqua batteria raffreddamento		dm^3	0,78	0,78	1,07	1,07	1,36	1,36	1,36
Contenuto acqua batteria riscaldamento DF		dm^3	0,21	0,21	0,28	0,28	0,36	0,36	0,36
Pressione massima di esercizio		bar	10	10	10	10	10	10	10
Attacchi idraulici batteria raffreddamento		pollici	1/2"	1/2"	1/2"	1/2"	1/2"	1/2"	1/2"
Attacchi idraulici batteria riscaldamento "DF"		pollici	1/2"	1/2"	1/2"	1/2"	1/2"	1/2"	1/2"
Portata aria	(v.max)	m^3/h	289	359	451	502	569	768	873
	(v.med)	m^3/h	215	270	332	393	447	530	631
	(v.min)	m^3/h	187	205	232	273	356	390	462
Tensione di alimentazione		V/ph/H	230 / 1 / 50						
Corrente massima assorbita	(v.max)	A	0,17	0,21	0,26	0,27	0,33	0,42	0,43
Massima potenza assorbita	(v.max)	W	38	47	59	61	67	95	99
Potenza sonora 4	(v.max)	dB(A)	44	50	44	48	50	56	58
	(v.med)	dB(A)	36	44	38	42	42	48	51
	(v.min)	dB(A)	32	38	28	33	36	42	43

1 Temp. acqua 7/12°C, temp.aria 27°C B.S., 19°C B.U (47% umidità relativa)
2 Temp. acqua 50°C, portata acqua come in raffreddamento, temp. ingresso aria 20°C
3 Temp.acqua 70/60°C, temp.aria 20°C
4 Potenza sonora rilevata secondo ISO 3741 e ISO 3742.

Via Romagnoli 12/A - 40010 Bentivoglio Bologna Italia
Tel. +39 051 8908111 fax +39 051 8908122
www.galletti.it - info@galletti.it